１８０° 박리강도시험기

심플한 조작성으로, 고도의 １８０° 박리 시험이 가능합니다.
엠보싱·캐리어 테이프로부터 씰 박리까지, 사용 목적에 맞추어 선택할 수 있습니다.
부속 소프트웨어로 그래프를 작성해, 최대, 최소, 평균치를 간단하게 산출할수 있습니다

ＩＰＴ２００—５Ｎ：엠보싱 · 캐리어 테이프 전용
ＩＰＴ２００－２０Ｎ：그 외 필름이나 씰 전용
ＩＰＴ２００－５０Ｎ：그 외 필름이나 씰 전용

IPT200-5N

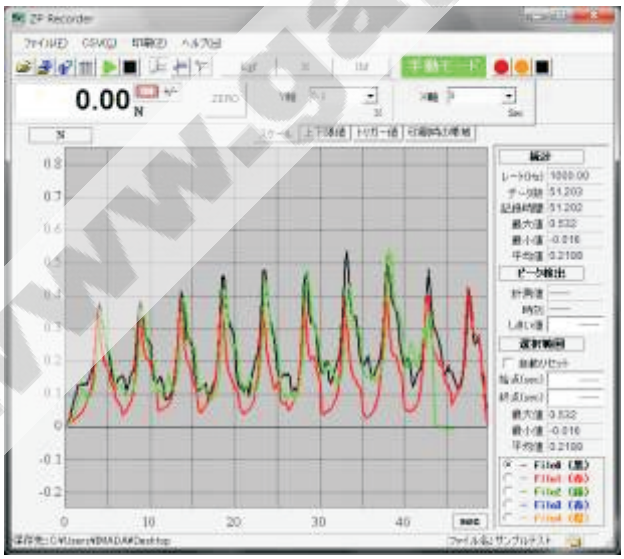

부속 소프트웨어

박리 강도의 변화를 그래프로 기록해, 박리강도의 최대치,최소치,평균치를 간단히 출력 가능합니다.
계측데이타를 화면상으로 맞추어 (최대 5 데이타), 화면상에서의 비교도 간단히 할수있습니다.

www.gagemaster.co.kr

2011/07/04

특징 1	특징 2
심플한 조작 샘플을 셋트하면 스타트버튼을 누르기만 하면 됩니다. 소프트웨어도 연동해, 간단하게 박리 강도가 그래프로 측정 가능 합니다.	**박리강도 평균치 산출** 힘의 변화를 그래프로 하는 것으로, 박리 강도의 최대치, 최소치, 평균치를 간단히 산출가능합니다.
	 부속 소프트웨어 출력 통계치

제품사양			
형식	IPT-200-5N	IPT-200-20N	IPT-200-50N
사용최	5N	20N	50N
최소분해능	0.001N	0.01N	
측정정도	0.2%F.S.1 데지트		
오버 하중치	약 150%F.S(110%이상이면 점멸, 버저 경고)		
샘플링 주기	최대 1000 회/초		
측정속도	120, 300, 500, 1000, 1500mm/min (5단계 다이얼 회전식)		
스트로크	로드 셀 이동거리 약 400mm (박리거리 약 200mm)		
박리각도	165°~ 180° (높이, 각도미조절 기능첨부)		
적용 테이프폭	8~88mm (8 12,16,24,32,44,56,72,88 mm테이블 눈금 첨부)	1~20mm (※2) (테이블 눈금 없음)	
적용 필름폭	최대 0.5mm	최대 0.2mm	
안전 장치 기능	비상 정지 버튼 및 오버 하중 방지 자동 정지 기능(전원 ON시)		
전원	AC100~240V 프리 입력 (※ 1)		
본체중량	약 11kg		
사용 환경	온도 : 0~40° C 습도 : 20~80%RH		
부속품	드라이버 CD-ROM, ZP-Recorder (그래프 작성 소프트웨어)、 전원 케이블 、검사성적서、 필름 클램프용 어태치먼트 (5N : 클램프、20,50N : 필름 척)		

※1 주문시는 사용 전압을 말씀해 주십시오.(부속품이 다릅니다.)

※2 20mm 이상의 테이프폭에 대해서는 별도 문의해 주세요.

www.gagemaster.co.kr

측정 사례		
엠보싱 ·캐리어 커버 테이프의 박리 시험 (IPT200-5N 사용)	씰의 박리 강도시험 (IPT200-20N/50N 사용)	
JIS C 0806-3 (2010)	자동 실장 부품의 포장 제3부 : 표면 부품의 연속 테이프에 의한 포장	IPT200-5N

[IPT200-5N외관도]

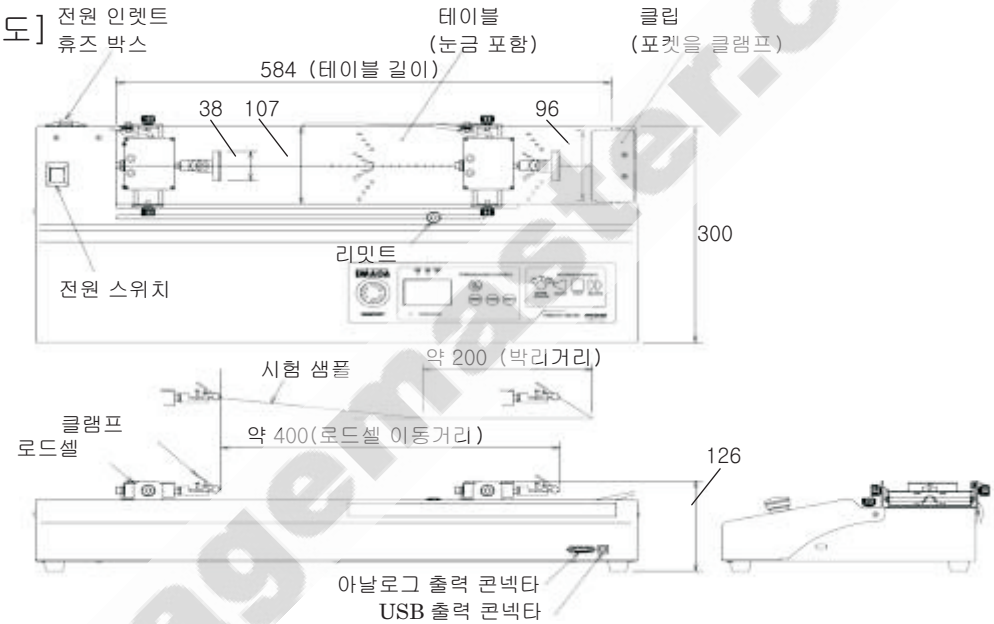

[IPT200-20N/50N 외관도]

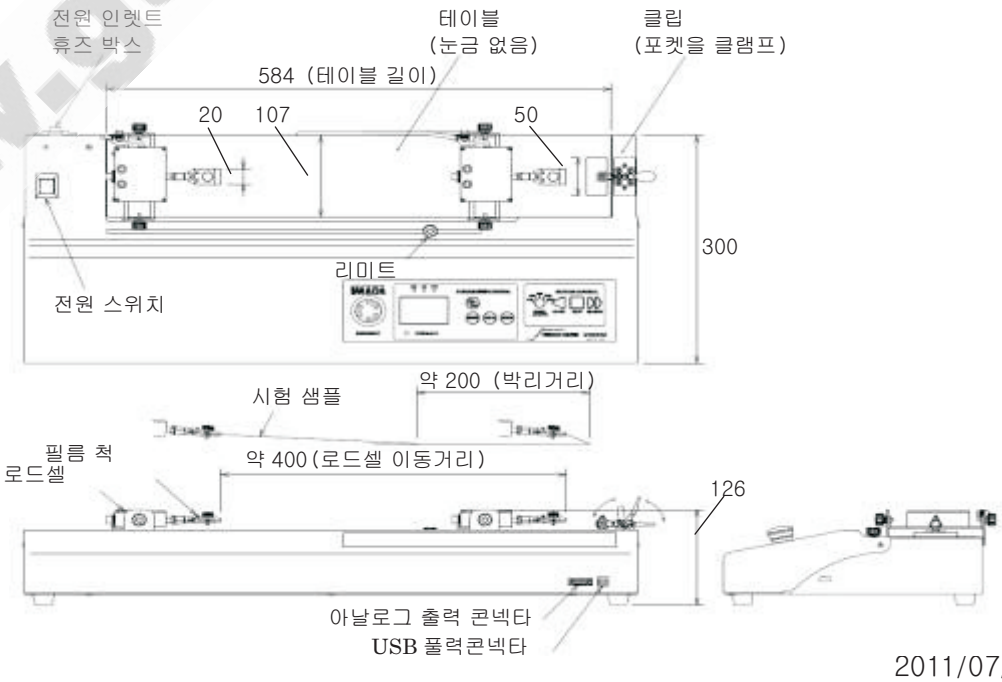

2011/07/04

www.sagemaster.co.kr

소프트웨어 사양	
측정 데이터 기록	샘플링 최대 1000 회/초
	5개의 그래프를 동일 화면에 읽어내 표시
	하중 방아쇠에 의한 자동 기록 개시 기능
	전용 확장자외 , CSV형식 (Microsoft Excel호환) 하중 데이터를 보존가능(최대 65,531데이터)
그래프 묘사	그래프 보존·인쇄
	그래프 기준점작성·기준점정렬
대응 ＯＳ	Windows 2000 SP3/XP SP2/Vista/ 7(64비트판은 제외)
동작환경	Microsoft .NET Framework2.0 Microsoft Internet Explorer5.010이후

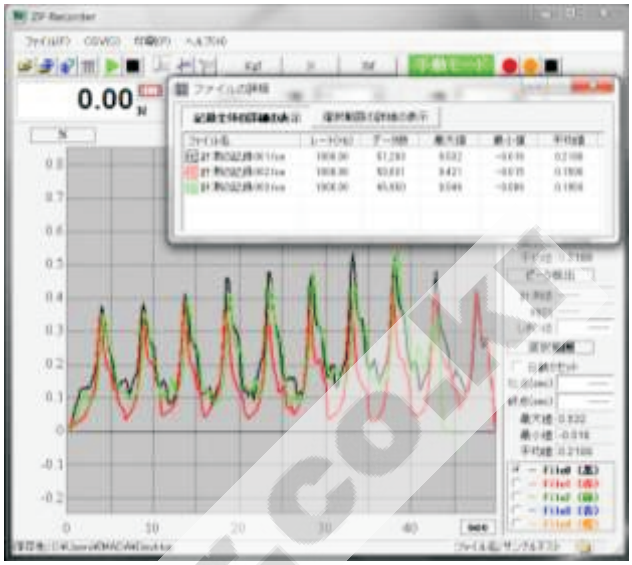

소프트웨어 화면

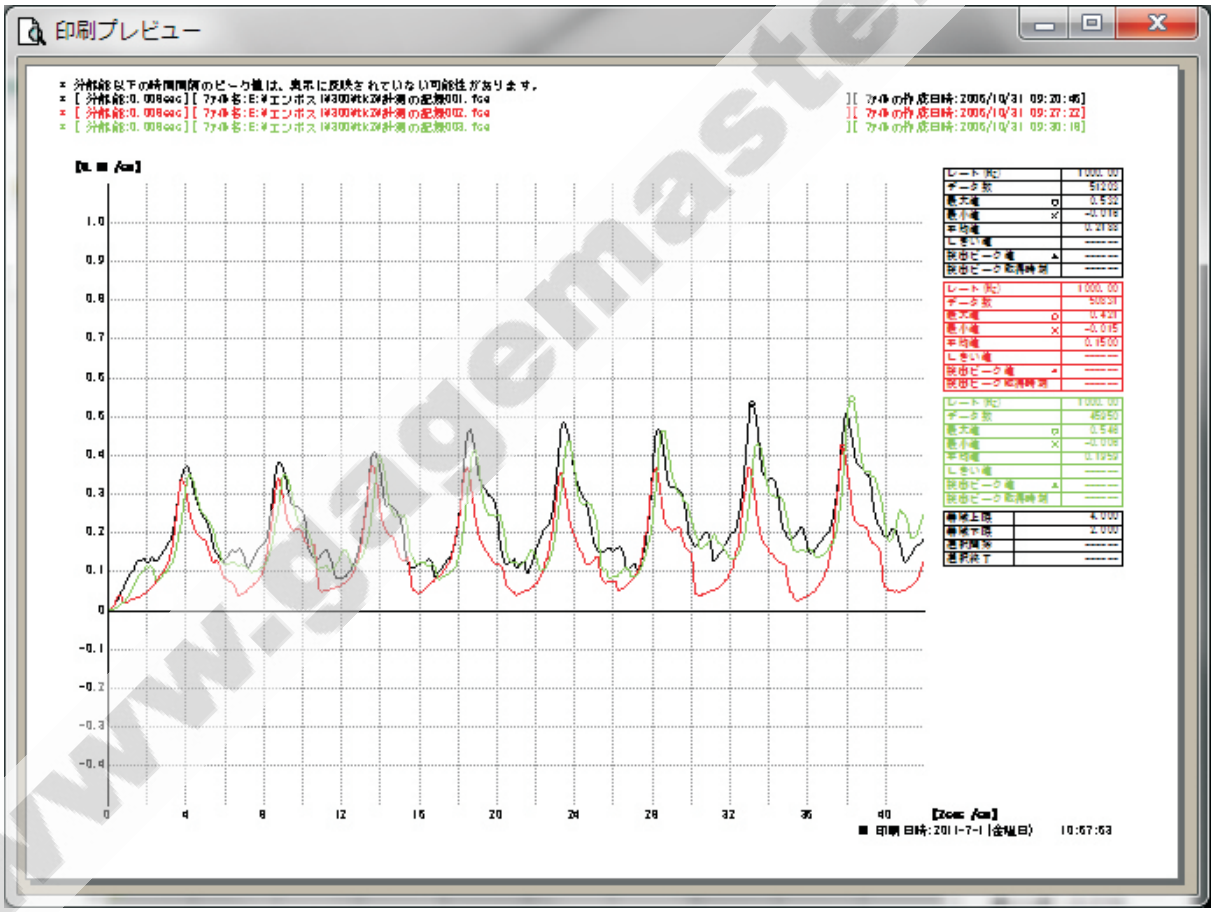

프린트 샘플

[주의 사항]

본 기재사항은, 개량등으로 예고 없이 변경되는 일이 있기 때문에 양해 바랍니다.

본제품은 하중 측정을 목적으로 하고 있으므로 그 이외에는 사용할 수 없습니다.

재료, 형상에 따라서는 측정 할 수 없는 것도 있습니다.자세한 것은 문의해 주세요.

본 사양서의 기재 내용을 무단으로 이용하는 것은 금지하고 있습니다.

2011/07/04

www.gagemaster.co.kr